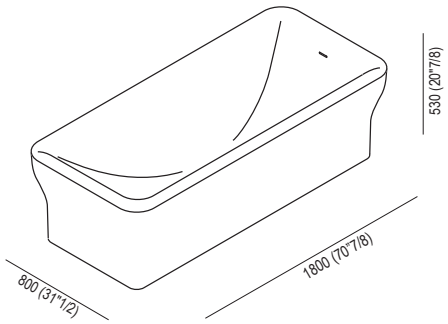


Vasca / Bathtub

# NOVECENTO

## AVAS0963/4/5 Z

Vasca in Cristalplant®biobased

Bathtub in Cristalplant®biobased

MANUTENZIONE

Per la normale pulizia si consiglia di utilizzare detergenti di uso comune. Si sconsiglia l'utilizzo di detergenti abrasivi, acidi e anticalcare.

Nota

La vasca "Novecento" deve essere installata su un pavimento perfettamente in piano e non può essere incassata.
Predisporre l'impianto di scarico a pavimento con tubo terminale diametro 40 mm con guarniuzione di tenuta.

MAINTENANCE

For normal cleaning use common detergents.
Do not use either abrasive detergents or solvents, acids and anti limestone.

Note

The "Novecento" bathtub must be positioned on a flat floor surface
and cannot be built-in.
Prepare the sewage mains in the floor, ending with a 40 mm diameter pipe with a sealed gasket.

AVAS0963

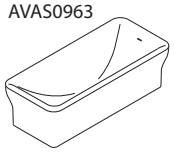

AVAS0964

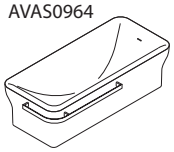

AVAS0965

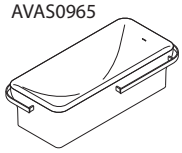

**Agape srl**
**via A. Pitentino, 6 46037 Governolo**
**Roncoferraro (MN), Italy**
**T +39 0376 250311 / F +39 0376 250330**
**e-mail: info@agapedesign.it**
**www.agapedesign.it**

CONTENUTO DELLA CONFEZIONE
PACKAGE CONTENTS

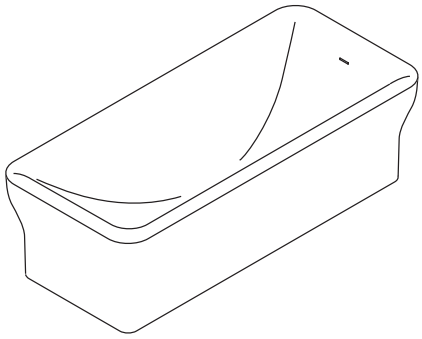

STRUMENTI
TOOLS

trasparente - antimuffa
transparent - antimould

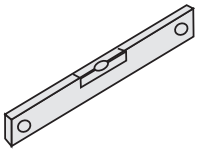

PREDISPOSIZIONE
WASHBASIN PREDISPOSITION

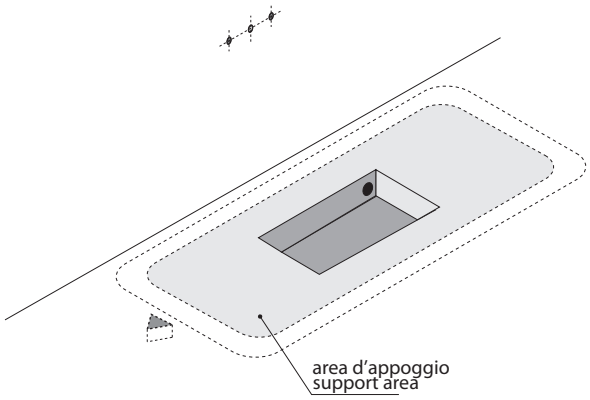


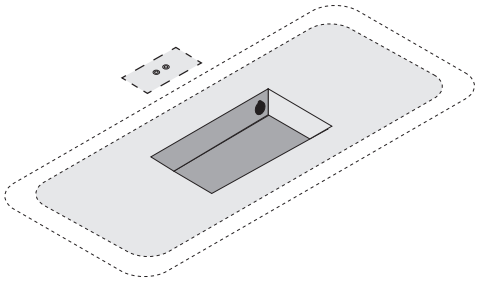

VASCA INSTALLATA
BATHTUB MOUNTED

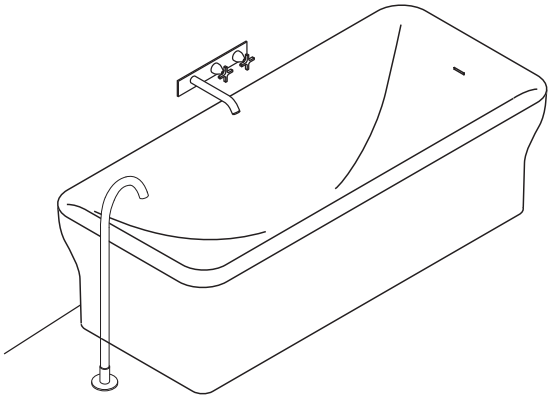

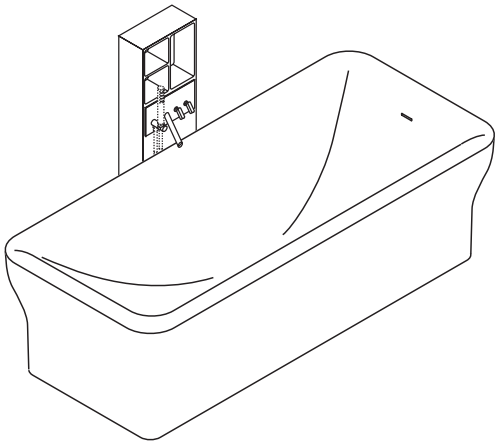

1

PARTICOLARE FISSAGGIO DEL PORTA SALVIETTE (AVAS0964-AVAS0965)
DETAIL OF TOWEL RAIL FIXING (AVAS0964-AVAS0965)

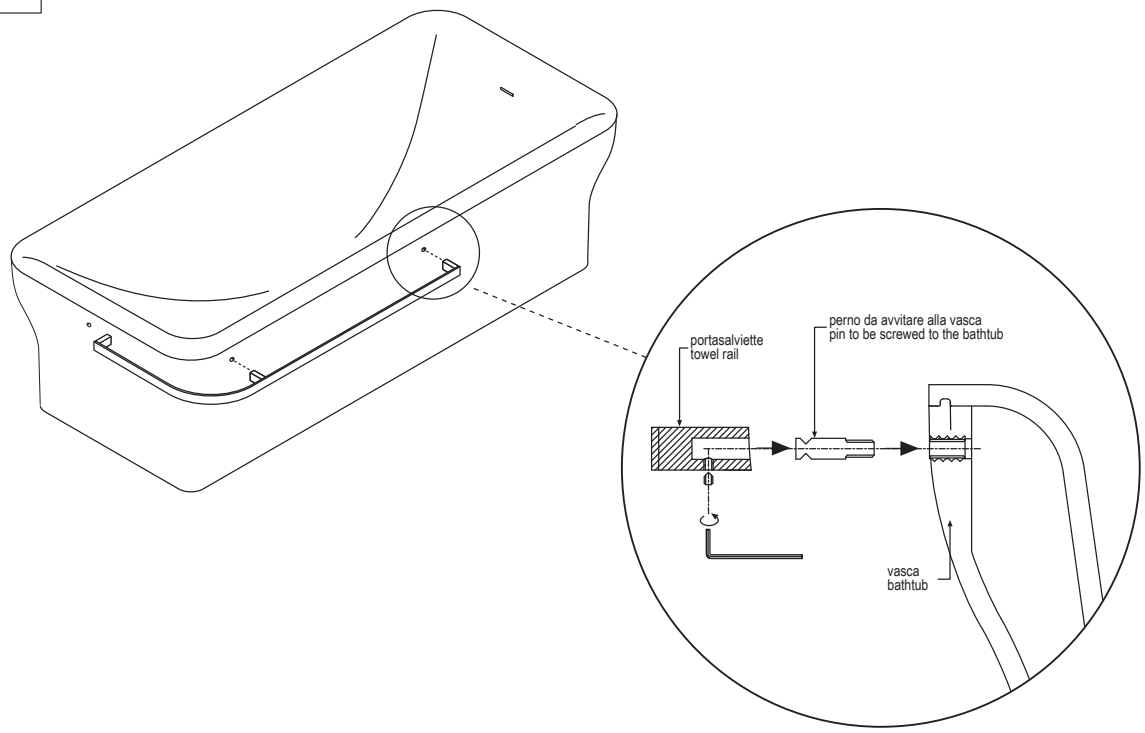


2

INSTALLAZIONE / INSTALLATION

Posizionare i distanziatori in legno sotto alla vasca
Position the wooden spacers placed under the bathtub

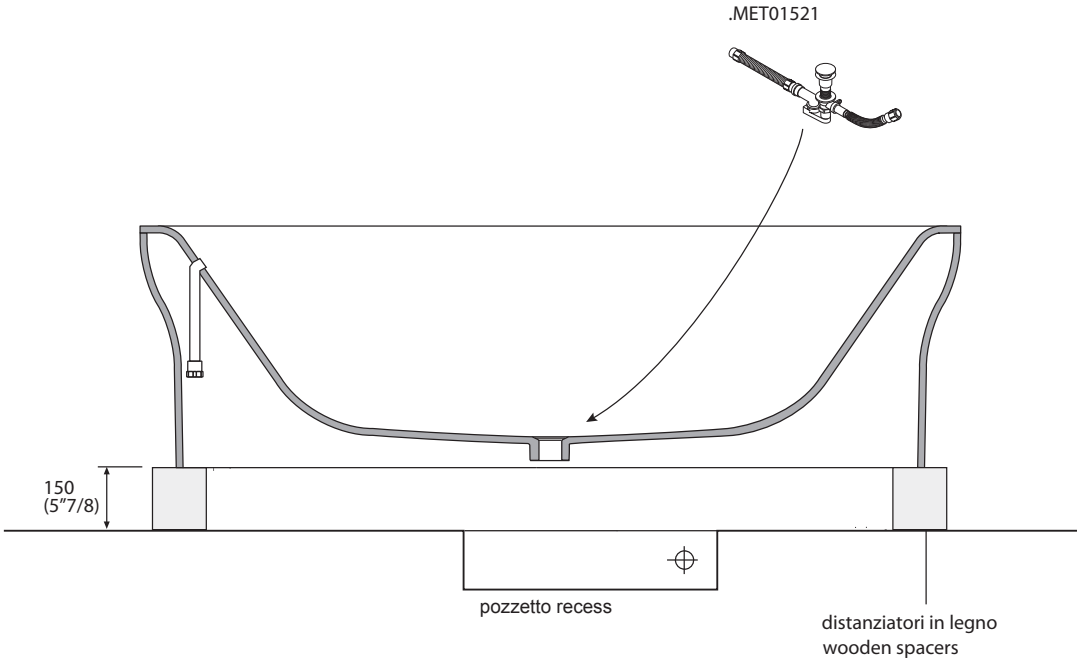

3

PARTICOLARE PILETTA / WASTE DETAIL
Consultare le istruzioni dedicate allo scarico
Examine the instruction dedicated of the waste

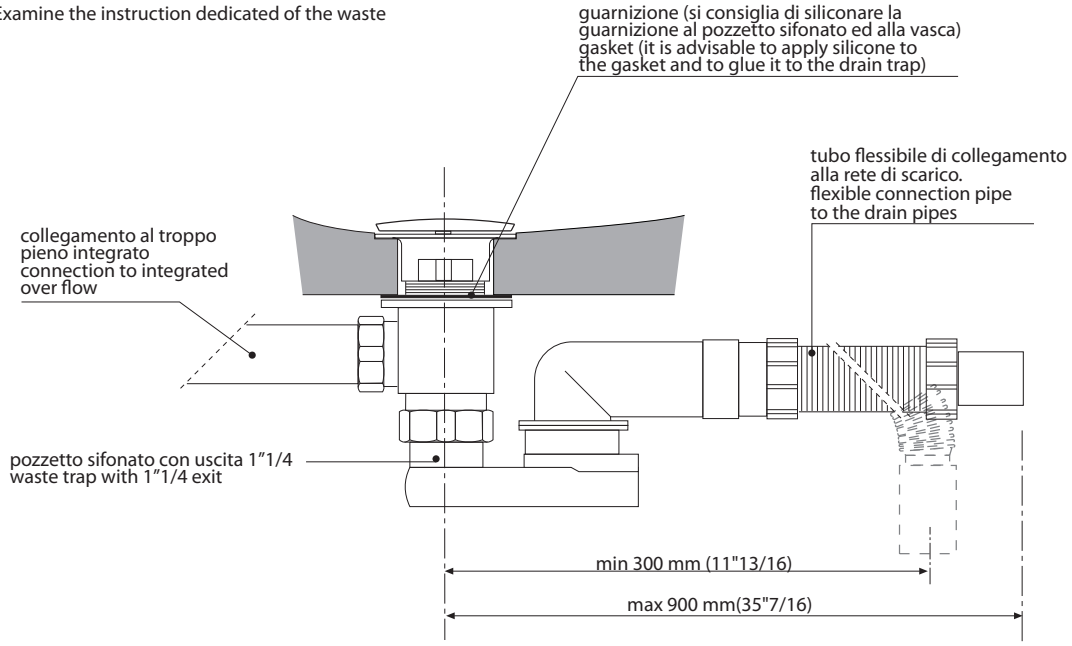


Collegare il sifone, la piletta e il troppo pieno.
Connect the drain trap, the waste and the overflow.

4

Collegare alla rete di scarico
Effettuare alcune prove di tenuta dell'impianto realizzato
Connection to the main drain
Test different times the seal of the realised plant

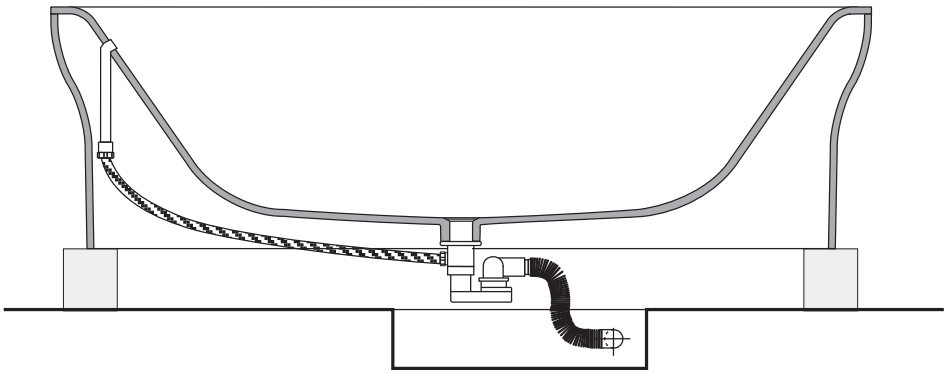

5

Nel caso non si siano verificate perdite togliere i distanziatori in legno avendo cura di non effettuare movimenti bruschi o spostamenti troppo ampi.
If no losses are occurred, remove the wooden spacers without provoking hard movements or wide shifts.

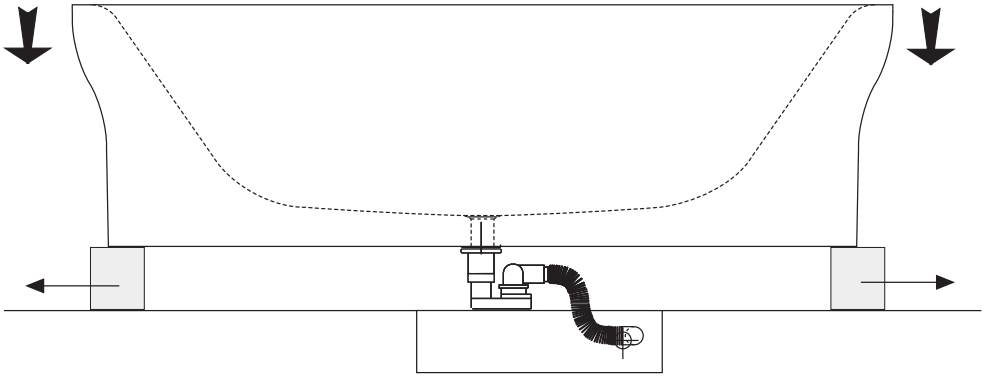

6

Siliconare il perimetro del basamento
Apply silicone to the base perimeter

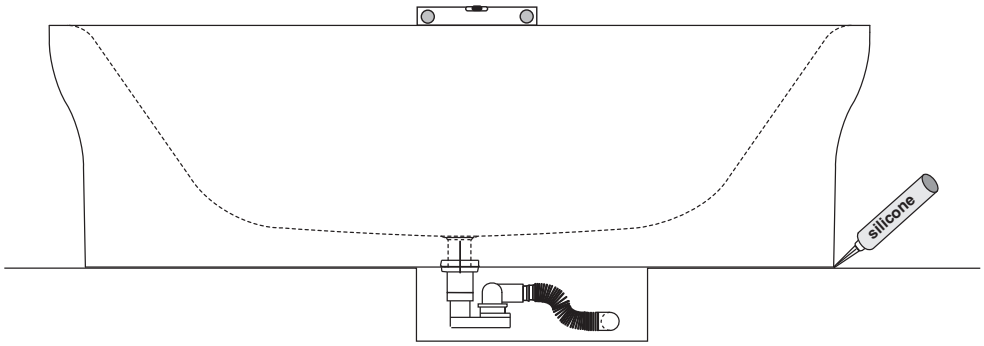


STOP 24 h.